Изглед в план

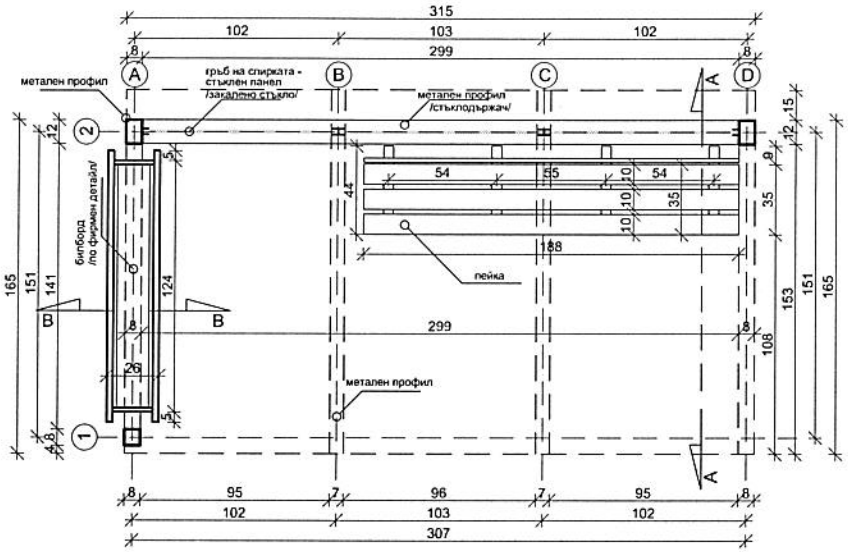

Изглед отляво

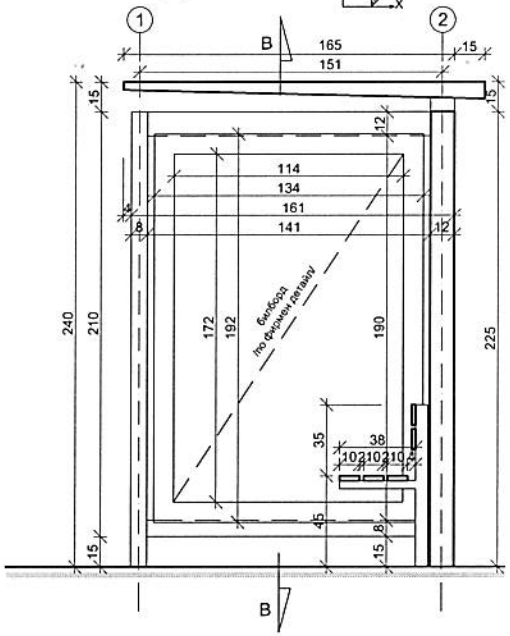

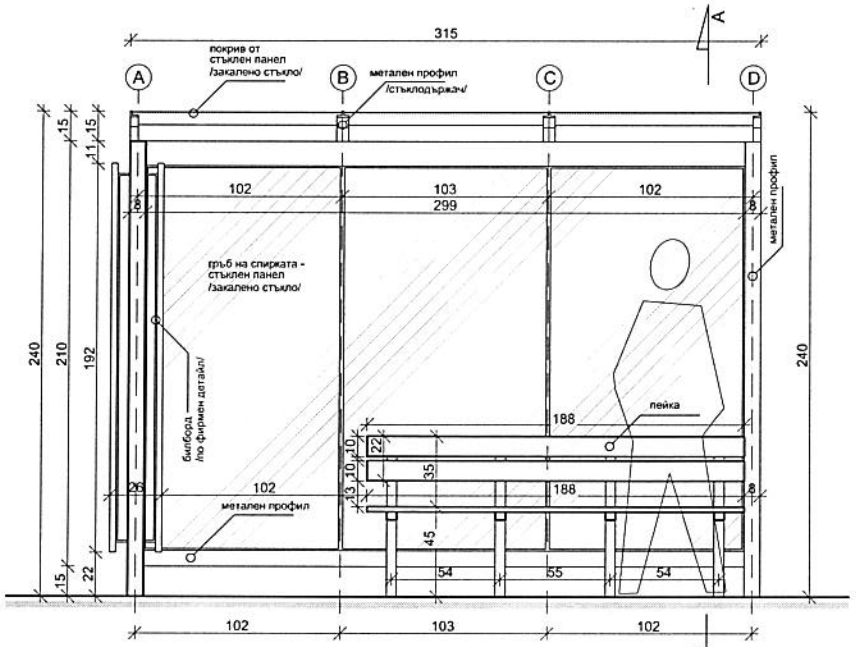

Изглед отпред

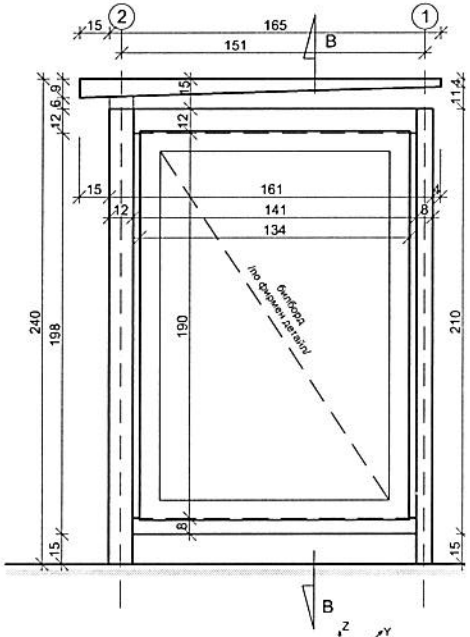

Изглед отдясно